Komp

Presses pour bandes transporteuses en caoutchouc > Presses portables > Refroidissement à eau

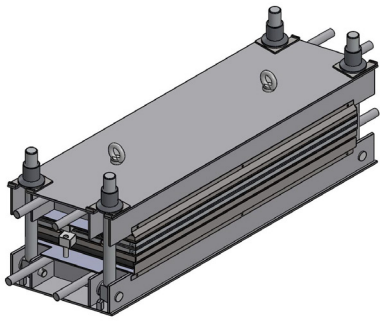

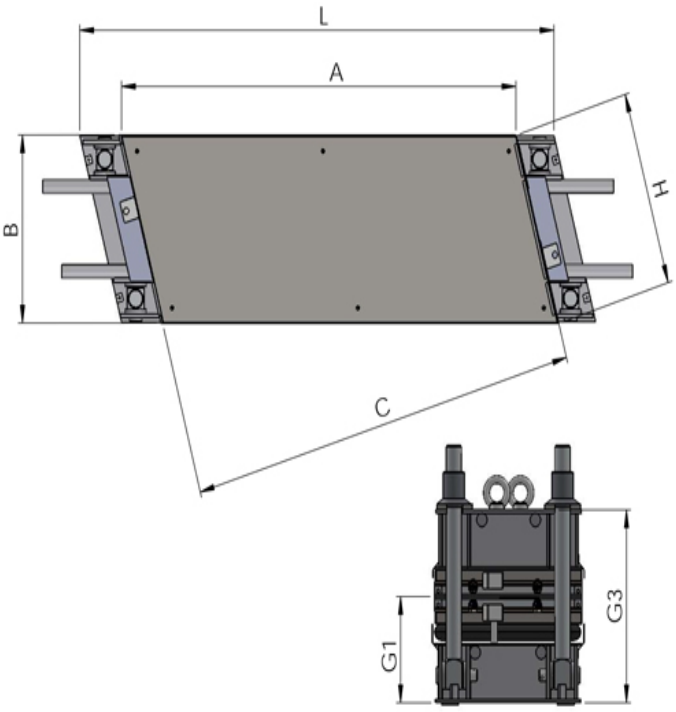

Matériel	Aluminium
Pression	Airbag élém. inférieur 7 Bar (100PSI)
Chauffe	Résistances Max. 185ºC
Refroidissement	Eau
Largeur de bande	Jusqu'à 1600mm
Largeur de plateau	364mm-520mm-624mm- 728mm-832mm-1664mm
Angle	16º - 22º - 90º

Les données techniques correspondent aux modèles en biais (16º). Le poids du châssis inférieur inclut les fermoirs. Le poids total inclut deux plateaux et l'air/water bag.

Modéle	Bande mm	G1 mm	G3 mm	A mm	B mm	C mm	H mm	L mm	Poids châssis inf. Kg	Poids châssis sup. Kg	Poids plateau Kg	Poids total Kg
Komp 650x350	650	192	354	780	350	750	364	960	23	18	23	96
Komp 800x350	800	202	374	940	350	904	364	1120	32	26	28	127
Komp 1000x350	1000	212	394	1145	350	1101	364	1325	41	34	35	160
Komp 1200x350	1200	237	444	1355	350	1303	364	1535	56	48	42	204
Komp 1400x350	1400	282	534	1560	350	1500	364	1740	82	67	46	270
Komp 1600x350	1600	307	584	1770	350	1701	364	1950	106	92	49	330
Komp 650x500	650	202	374	780	500	750	520	960	36	29	32	142
Komp 800x500	800	212	394	940	500	904	520	1120	42	36	39	168
Komp 1000x500	1000	217	404	1145	500	1101	520	1325	53	44	48	216
Komp 1200x500	1200	253	477	1355	500	1303	520	1535	68	58	56	258
Komp 1400x500	1400	287	544	1560	500	1500	520	1760	82	70	66	315
Komp 1600x500	1600	302	574	1770	500	1701	520	1970	92	80	75	340
Komp 650x600	650	212	394	780	600	750	624	960	39	35	38	155
Komp 800x600	800	217	404	940	600	904	624	1120	50	42	48	203
Komp 1000x600	1000	232	434	1145	600	1101	624	1325	64	54	58	260
Komp 1200x600	1200	262	494	1355	600	1303	624	1535	88	72	68	316
Komp 1400x600	1400	292	554	1560	600	1500	624	1760	111	98	78	386
Komp 1600x600	1600	331	632	1770	600	1701	624	1970	130	114	88	440
Komp 1000x700	1000	262	494	1145	700	1101	728	1345	69	61	72	306
Komp 1200x700	1200	292	554	1355	700	1303	728	1555	100	92	82	375
Komp 1400x700	1400	312	594	1560	700	1500	728	1760	140	125	104	502
Komp 1600x800	1600	340	650	1770	800	1700	832	2030	156	139	138	620

Les données techniques montrées peuvent être modifiées sans notification préalable.