AL25HI

Prensas para bandas transportadoras de caucho > Prensas portátiles > Refrigeradas por agua

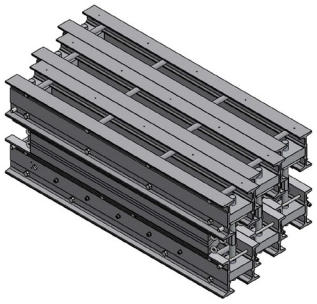

Material	Aluminio
Presión	Pistones hidráulicos 7 Bar (100PSI) / 14 Bar (200PSI)
Calentamiento	Resistencias blindadas Máx. 185ºC (365ºF)
Refrigeración	Agua
Ancho de banda	Hasta 3400mm
Largo de parrilla	260mm
Ángulo	16º - 22º - 90º

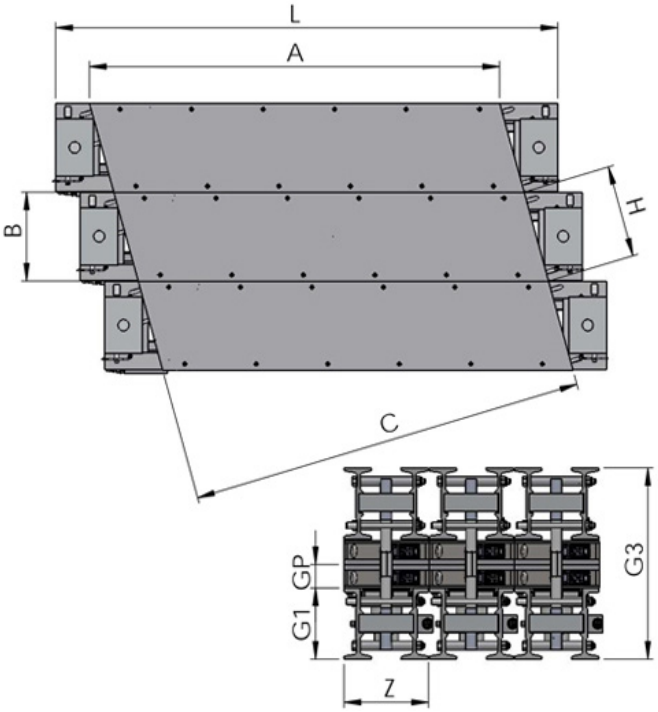

Los pesos y dimensiones corresponden a la versión 7 Bar - 16º. El peso total incluye cierres y pasadores de seguridad.

Modelo	Banda mm	Z mm	G1 mm	GP mm	G3 mm	A mm	B mm	C mm	H mm	L mm	Peso viga inf. Kg	Peso viga sup. Kg	Peso parrilla Kg	Peso total Kg
AL25HI 600	600	250	200	66	538	790	250	759	260	1075	51.6	27.3	27.9	149.8
AL25HI 650	650	250	200	66	538	845	250	812	260	1105	52.2	27.8	29.8	154.9
AL25HI 800	800	250	200	66	538	1000	250	961	260	1260	63.0	30.8	35.3	179.5
AL25HI 1000	1000	250	200	66	538	1205	250	1158	260	1465	75.2	35.1	43.3	212.0
AL25HI 1200	1200	250	275	66	683	1415	250	1360	260	1675	98.7	49.5	49.9	267.2
AL25HI 1400	1400	250	275	66	683	1620	250	1557	260	1890	112.1	54.9	57.1	300.5
AL25HI 1600	1600	250	335	66	683	1830	250	1759	260	2100	135.1	66.5	64.5	357.9
AL25HI 1800	1800	250	335	66	803	2040	250	1961	260	2320	151.7	74.6	72.0	397.4
AL25HI 2000	2000	250	400	66	938	2250	250	2163	260	2520	182.8	103.3	79.4	475.6
AL25HI 2200	2200	250	400	66	938	2455	250	2360	260	2730	200.2	112.8	86.6	517.1
AL25HI 2400	2400	250	400	66	938	2660	250	2557	260	2940	216.1	120.8	93.8	555.4

Los datos técnicos que se muestran pueden ser modificados sin previo aviso.

Rev. 06/20